SANY

MOTONIVELADORA

STG265C



PESO OPERACIONAL
19,3 t

Maior estabilidade para enfrentar terrenos desafiadores com precisão e segurança.

POTÊNCIA NOMINAL
268 hp

Motor de alta potência que garante força, eficiência e desempenho constante nas operações.

COMPRIMENTO DA LÂMINA
4.270 mm

Maior área de atuação para garantir nivelamento preciso, acabamento superior e mais eficiência.

ESPECIFICAÇÕES TÉCNICAS

MOTONIVELADORA SANY

PARÂMETROS TÉCNICOS	
POTÊNCIA NOMINAL / LIQUIDA (kW/hp)	200 / 268
TORQUE (Nm)	1.170
PESO OPERACIONAL (t)	19,3
VELOCIDADE MÁX. (km/h)	42
VELOCIDADE A FRENTE (km/h)	6 / 9 / 14 / 21 / 30 / 42
VELOCIDADE A RÉ (km/h)	6 / 15 / 34
CAPACIDADE MÁX. DE RAMPA	40%
PRESSÃO DO SISTEMA HIDRÁULICO (MPa)	18
RAIO MÍN. DE GIRO (m)	8
ÂNGULO DE ARTICULAÇÃO	± 22°
TANQUE DE COMBUSTÍVEL (L)	380
TANQUE HIDRÁULICO (L)	140

DIMENSÕES (mm)	
A – COMPRIMENTO TOTAL	9.700
B – LARGURA TOTAL	2.860
C – ALTURA TOTAL	3.580
D – DISTÂNCIA ENTRE EIXOS	6.534
E – DISTÂNCIA ENTRE OS EIXOS DO TANDEM	1.696
F – ALTURA LIVRE DO SOLO	360

CARACTERÍSTICAS DE TRABALHO	
G – COMPRIMENTO DA LÂMINA (mm)	4.270
H – ALTURA DA LÂMINA (mm)	610
GIRO DA LÂMINA	360°
ÂNGULO DE INCLINAÇÃO DA LÂMINA	90°
TOMBAMENTO DA LÂMINA	-27° a +77°
ALTURA MÁX. DE ELEVAÇÃO DA LÂMINA (mm)	515
PROFUNDIDADE MÁX. DE CORTE (mm)	715

CONFIGURAÇÕES	
MOTOR	TURBO ALIMENTADO GERENCIAMENTO ELETRONICO
MODELO	SANY DEUTZ 6 CILINDROS
EMISSÃO	STAGE IIIA / TIER 3 / MAR I
TRANSMISSÃO	ZF 6BP-230
TRASEIRO	HEAVY DUTY
FREIOS	DISCOS BANHADOS A ÓLEO
MESA E CÍRCULO	TOTALMENTE SELADOS COM ROLAMENTO DE GIRO
ACIONAMENTO DO GIRO	SEM-FIM COM PROTEÇÃO CONTRA SOBRECARGA
CABINE	ROPS/FOPS EM FORMATO HEXAÉDRICO
CONTROLE DE VELOCIDADE	AUTOMATICA COM GERENIAMENTO ELETRONICO
DISPLAY	LCD TOUCH SCREEN
OPCIONAL	TELEMETRIA

*Sistema hidráulico de alta eficiência, com controle automático de vazão e pressão em função da demanda dos implementos, permitindo operação simultânea dos comandos sem perda significativa do desempenho, proporcionando otimização do consumo de potência do motor, precisão e controle dos movimentos hidráulicos.

*Freio de serviço: hidráulico e Freio de estacionamento: independente do sistema de freio de serviço.

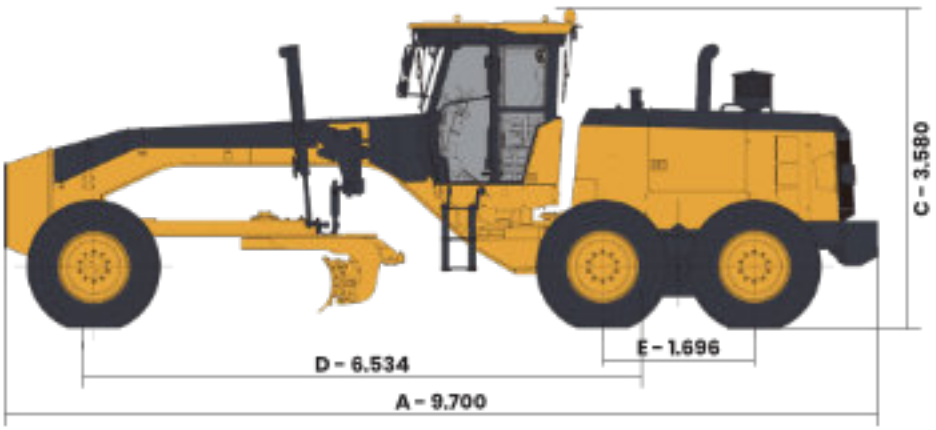

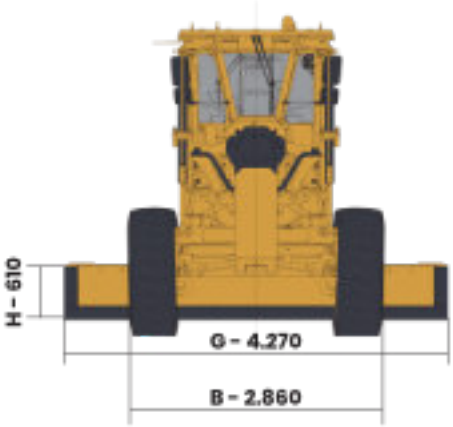

Qualquer alteração nos parâmetros técnicos e configuração devido à modificação ou atualização do produto pode ocorrer sem aviso prévio. A máquina na imagem pode incluir equipamentos adicionais. Este folheto é apenas para referência, a mercadoria em espécie prevalecerá.

Copyright © AGO/2026.

APONTE A CÂMERA PARA LER O QRCODE